1.1.3.02 Тягач SITRAK C7H 6×4 ZZ4256V364HE ADR

Основные данные*	
Снаряженная масса, кг	9 500
Нагрузка на ССУ кг	22 500
Полная масса автопоезда, кг	44 000 (65 000)**
Полная масса, кг	32 000
▪ Нагрузка на переднюю ось, кг	7 000
▪ Нагрузка на заднюю тележку, кг	25 000
Высота ССУ JOST 2", мм	150

Двигатель MC13.48-50 (лицензия MAN D26)

- Норма токсичности EBPO V
- Мощность 480 л.с.
- Крутящий момент 2300 Нм при 1050…1400 мин $^{-1}$
- Круиз-контроль
- Моторный тормоз (EVB)
- Топливная система Bosch Common Rail

Трансмиссия

- Колесная формула 6x4
- **Коробка передач, роботизированная TRAXON ZF12TX2621TD 12+4 передачи**
- **КОМ NH/4c**
- **Ретардер**
- Ведущие мосты с гипоидной передачей (лицензия MAN)
- Пер.отношение главной передачи i=3,7
- Блокировка межосевого и межколесных дифференциалов

Шасси

- Подвеска передняя рессорная 3л. 7 т
- Подвеска задняя **пневматическая** 2x13 т.
- Стабилизаторы поперечной устойчивости
- Топливный бак алюминиевый 600 + 400 л.
- Рулевое управление Bosch
- Электронная тормозная система EBS WABCO
- Электронная система курсовой устойчивости ESC
- Дисковые тормоза
- Шины 315/80 R22,5
- Пластиковый бампер
- Рама (лицензия MAN), лонжероны 270x85x8 мм

Кабина

- C7H-G с 2 спальными местами (лицензия MAN)
- Электрический насос подъёма кабины
- Пневматическая подвеска кабины
- Светодиодные фары ближнего и дальнего света
- Электростеклоподъемники боковых дверей
- Центральный замок
- Кондиционер
- Люк на крыше с электроприводом
- Магнитола MP5. Сенсорный экран 6,2 дюйма. USB. Bluetooth. Видеокамеры на 4 стороны
- Комфортное сидение водителя на пневмоподвеске
- Холодильник
- Многофункциональное рулевое колесо (кожаное)
- Верхний и боковые обтекатели

«Зимний» пакет

- Аккумуляторы 2x240 Ач
- Топливный фильтр типа Fleetguard с электронасосом и подогревом
- Электрообогрев зеркал заднего вида

Подготовка под перевозку опасных грузов

- Аварийный выключатель АКБ с блоком ADR
- 2 проблесковых маячка оранжевого цвета
- Электропроводка в двойной изоляции
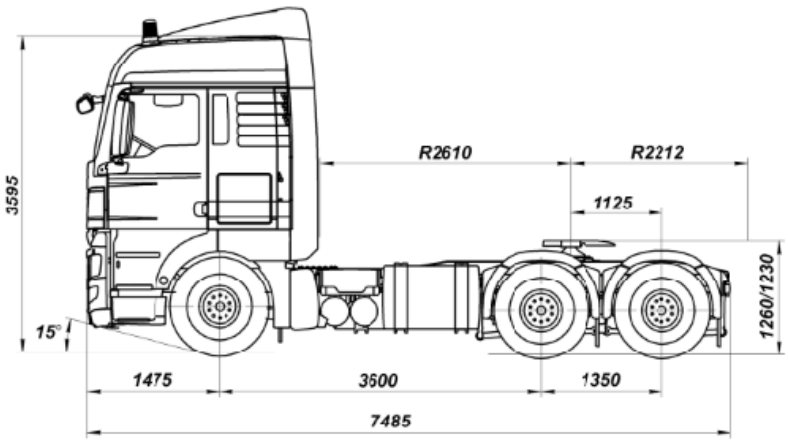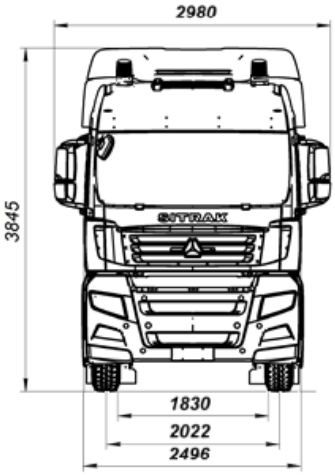
* изображения, массы и размеры могут отличаться в зависимости от фактической комплектации автомобиля и внесенным заводом-изготовителем изменений
** технически возможная
*** опция, устанавливается за дополнительную плату